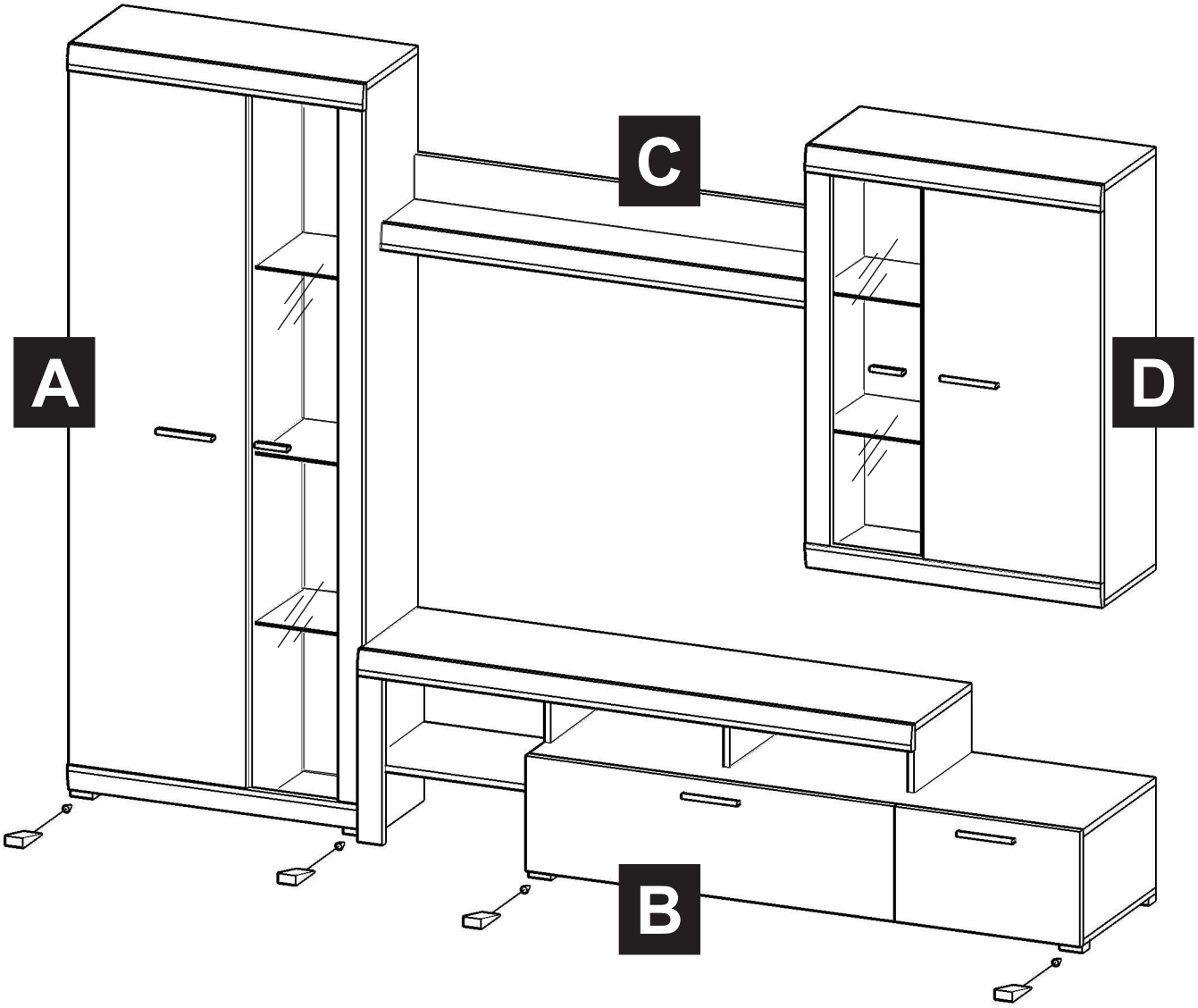
A
C
D
B

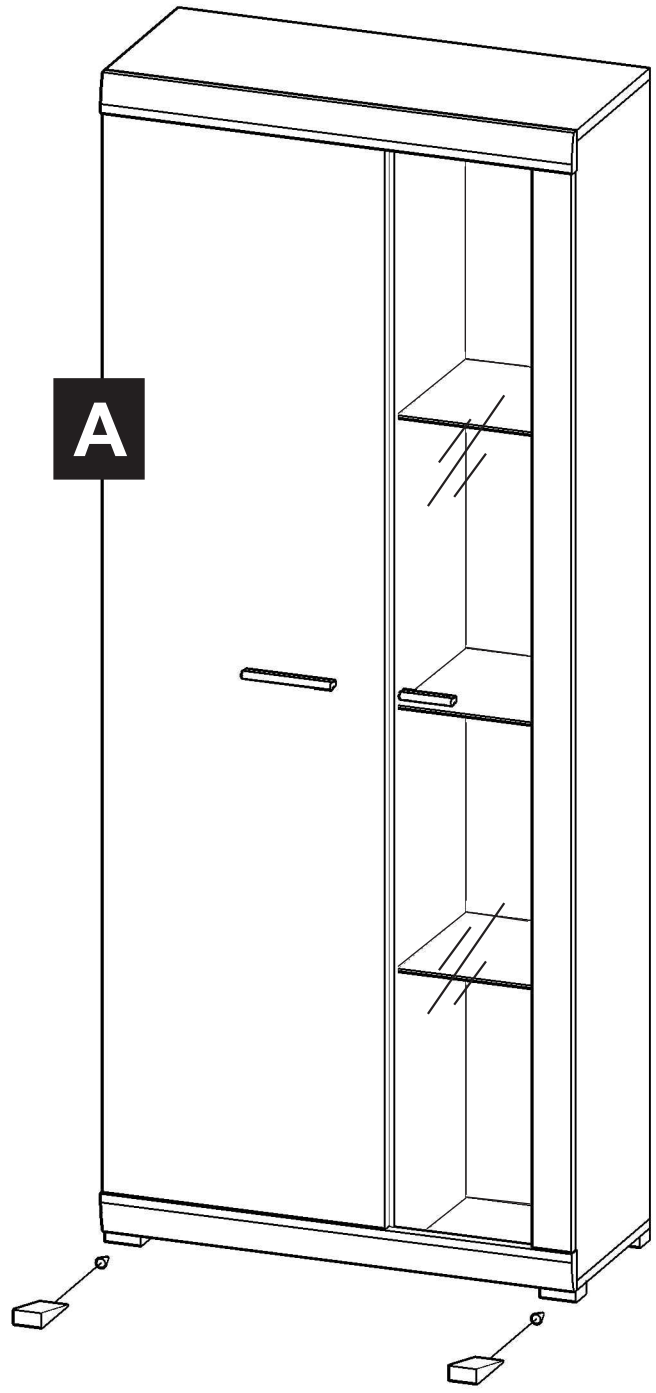
A

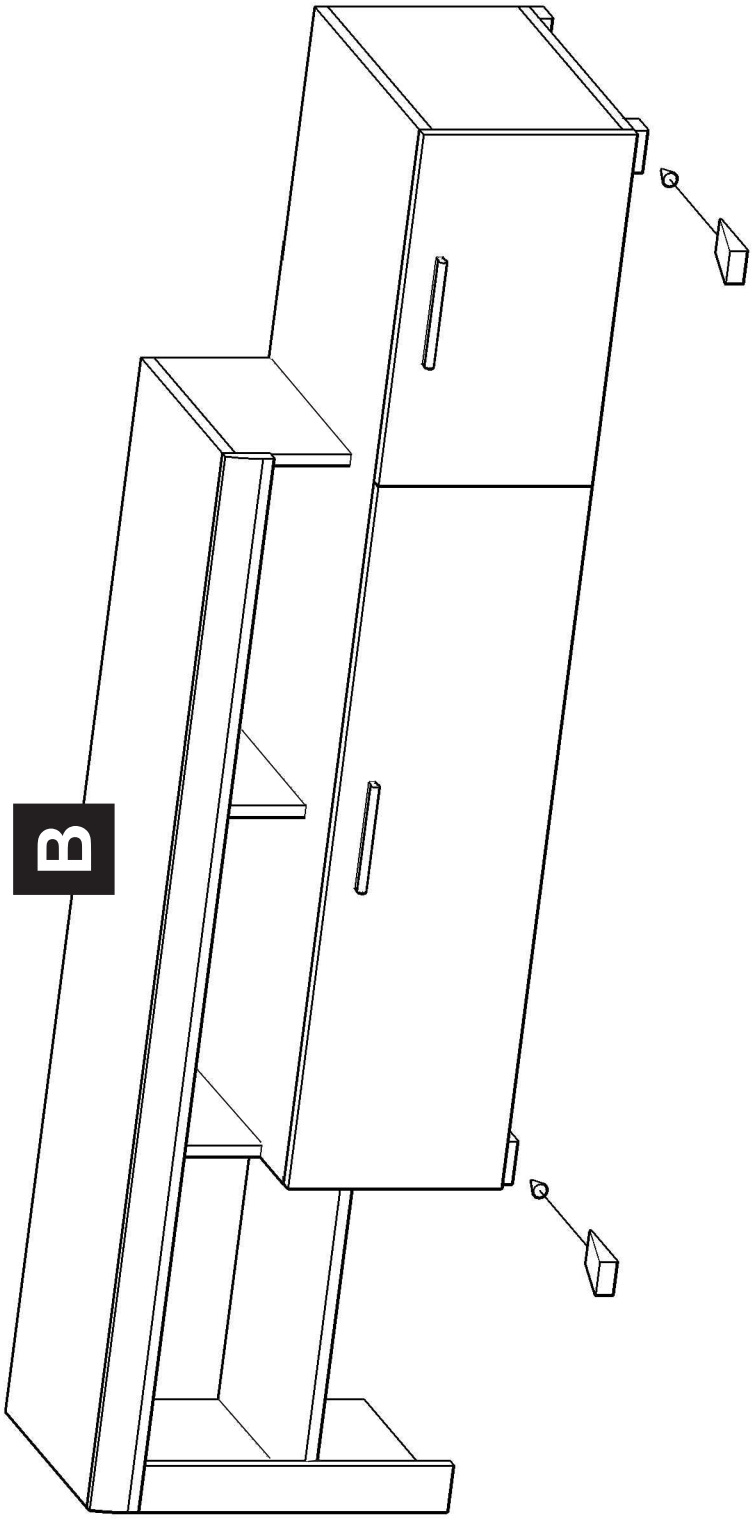
B

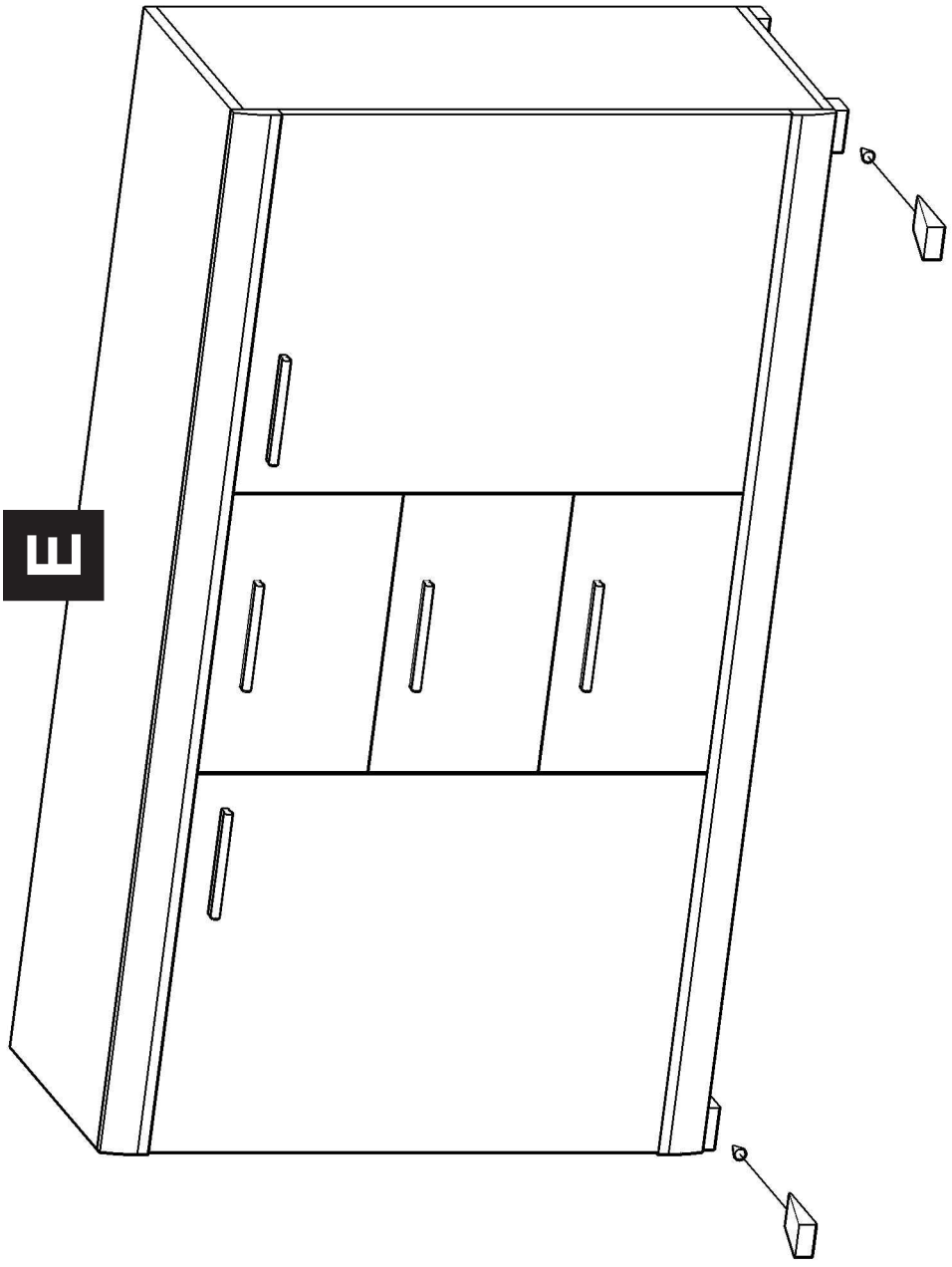
E

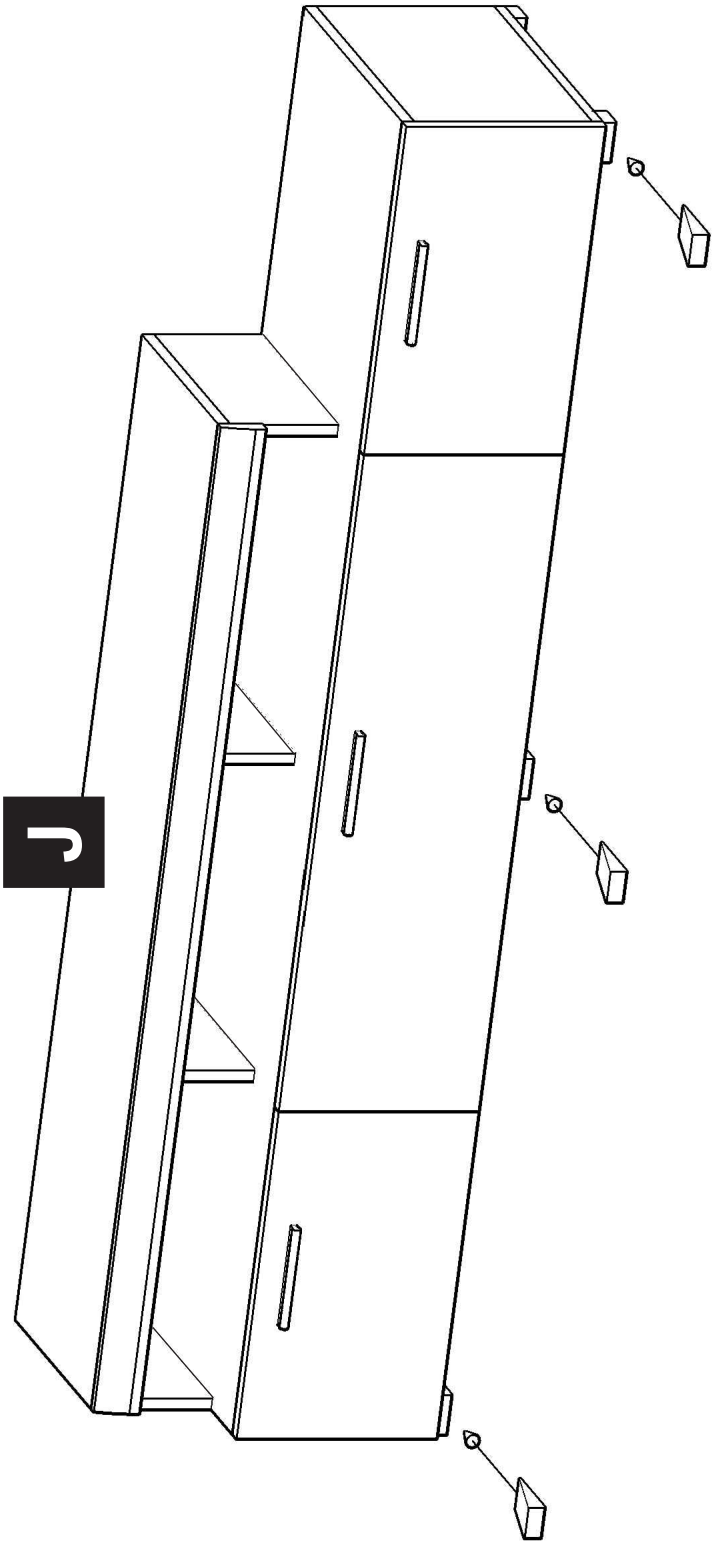
ד